NOTICE DE POSE

TINTO Store projection

MATERIEL NECESSAIRE

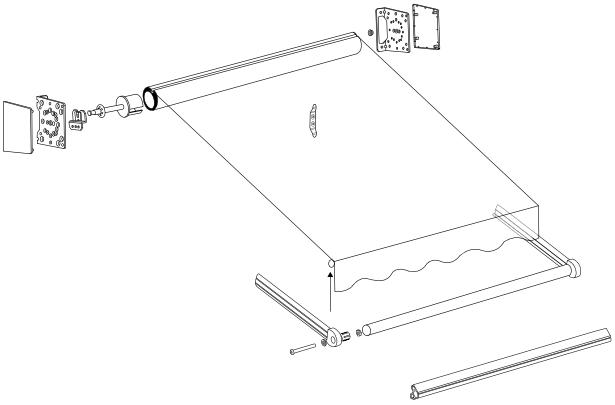

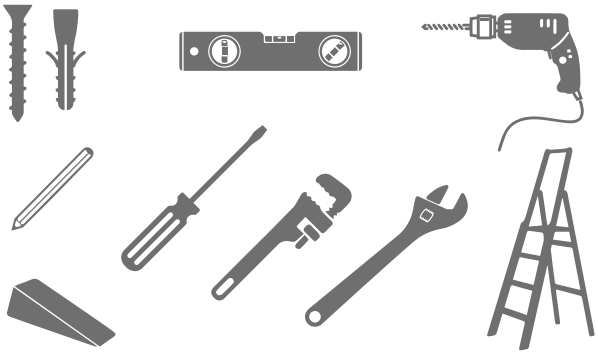

ETAPES DE POSE

1 / PRÉPARATION

- Assurez-vous d'avoir l'ensemble du matériel nécessaire.
- Identifiez l'emplacement de montage en tenant compte de l'ombre souhaitée et de la structure du mur.
- Vérifiez que l'emplacement ne comporte pas de câbles électriques, de tuyaux ou d'autres obstacles cachés.

2 / POSE DE L'AXE D'ENROULEMENT

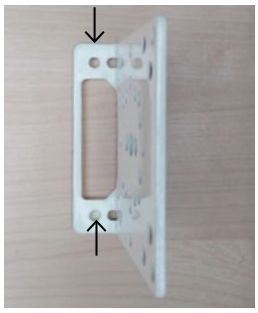

Pose de face

Pose plafond

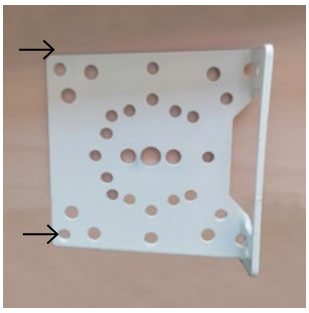

Pose en tableau

3 / DIFFERENTES MANOEUVRES

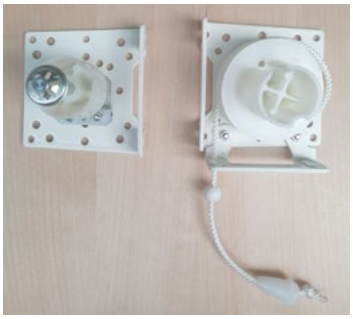

Manoeuvre par cordon

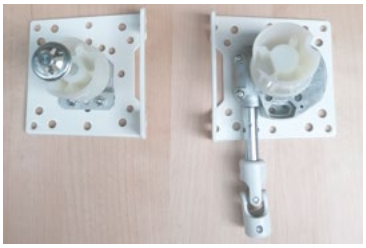

Manoeuvre par treuil

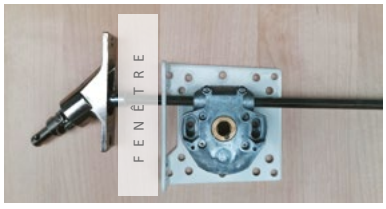

Renvoi d'angle

Fixer le support au mur. Placer l'axe dans les supports, la tête moteur dans le clip et embout pivot (A) dans le palier (B).

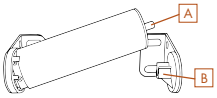

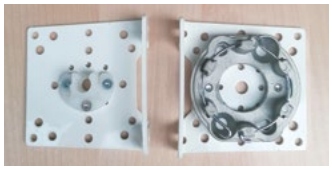

Manoeuvre par radio

somfy
Un problème ?!
Contactez 0 820 374 374

NOTICE DE POSE / TINTO

4 / MISE EN PLACE DES BRAS

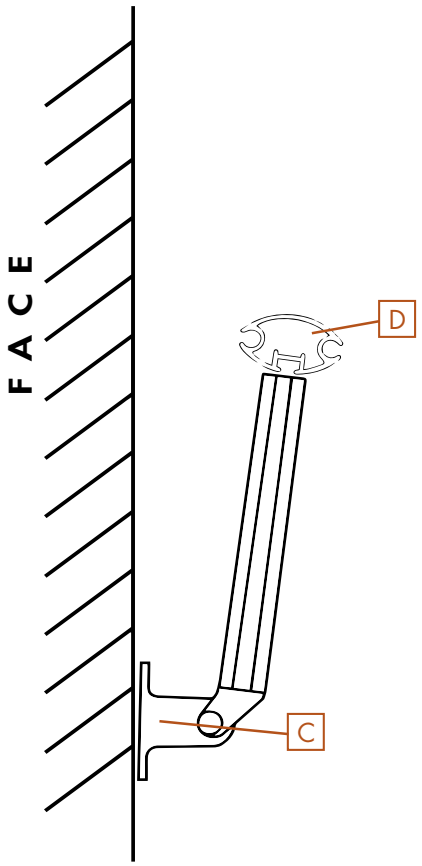

Les supports des bras (C) doivent être fixés au mur.
Cette distance déterminera la position de la barre de charge (D) une fois le store fermé.
Les bras doivent être fixés vers le haut (voir schéma).

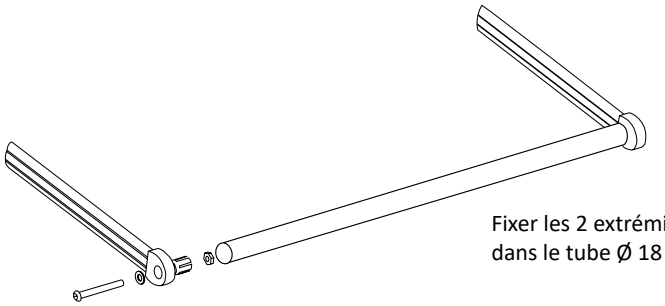

Fixer les 2 extrémités du bras dans le tube Ø 18 mm.

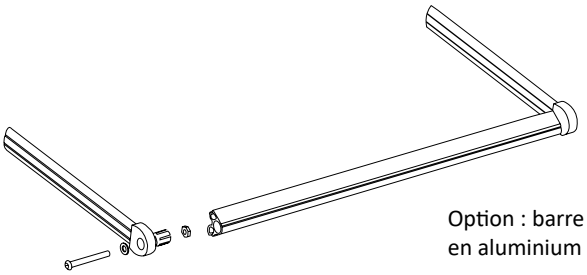

Option : barre de charge en aluminium

Le store replié la barre de charge doit se retrouver à l'axe du tube enroulement.

ATTENTION !!!!
Les bras doivent être posés au niveau du store pour éviter les risques de mauvais enroulement de la toile.
Les brides ressort ne doivent être retirées avant la fixation complète des bras.

CONSEILS DE SECURITE

- Si la pose nécessite l'utilisation d'une échelle ou d'un escabeau, assurez-vous de suivre les règles de sécurité appropriées.
- Si vous avez besoin d'aide pour la pose, n'hésitez pas à faire appel à un professionnel qualifié.

Remarque : Les instructions spécifiques peuvent varier en fonction du fabricant et du modèle du store. Il est recommandé de suivre les instructions détaillées fournies par le fabricant pour une installation correcte et sécurisée. Si vous avez des doutes, consultez un professionnel.